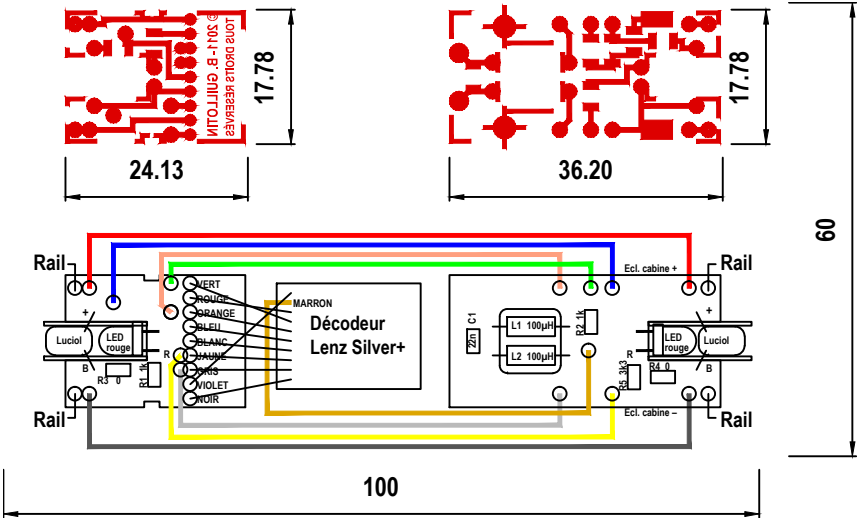

17.78
24.13
17.78
36.20
60
100
Rail
Rail
Rail
Rail
Ecl. cabine +
Ecl. cabine –
Luciol
LED rouge
LED rouge
Luciol
VERT
ROUGE
ORANGE
BLEU
BLANC
JAUNE
GRIS
VIOLET
NOIR
MARRON
Décodeur
Lenz Silver+
C1
22n
L1 100µH
L2 100µH
R2 1k
R5 3k3
R4 0
R1 1k
R3 0
R
B